ニードルグリッパー SNG-V

ストローク: 0～25 mm (調整可能)

COMPOSITE

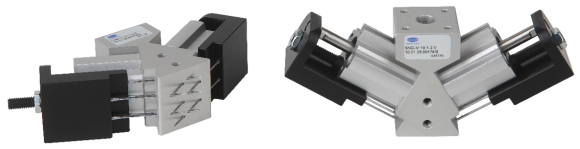

ニードルグリッパー SNG-V

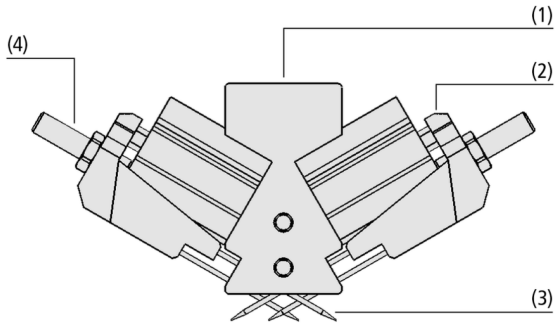

システムデザイン ニードルグリッパー SNG-V

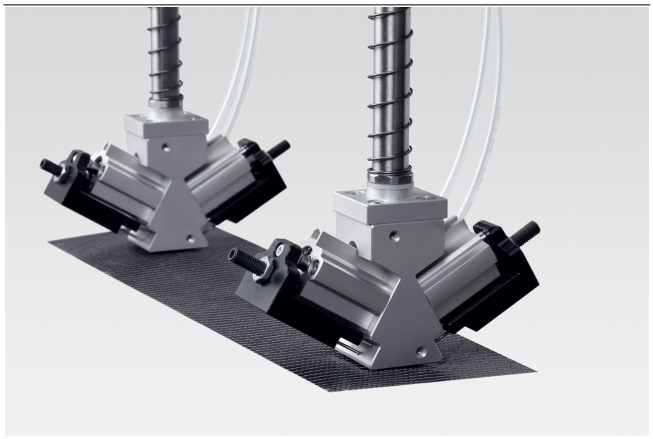

ニードルグリッパー SNG-Vを使用した繊維強化複合材の搬送

業界特有のアプリケーションへの適合性

アプリケーション

- 織物など高通気性ワークの搬送に最適なニードルグリッパー
- 繊維強化複合材・不織布・フィルター・自動車の内装部品・発泡材など、真空での搬送が困難なワークのハンドリングに好適

デザイン

- 堅牢なアルミニウム製ハウジング (1)
- 複動式空圧シリンダーにより針の射出・収納を制御 (2)
- 直径0.8 mm/1.2 mm/1.5 mmの針: 6本または10本 (3)
- 針の挿入角度: 30°
- 無段階でストローク調整が可能 (4)
- オプションでホルダー HTSを接続可能

製品特徴

- 針が交差しているため、小さく不安定なワークでも確実な把持が可能
- ピンポイントで把持するため、小さなワークの搬送にも好適
- 針の射出・収納を2つのエア回路で制御することで、サイクルタイムを短縮
- 針のストローク変更が可能なため、幅広いワークに対応

© J. Schmalz GmbH / 技術的な変更がある場合がございます / 上で生成された 19.12.2023

シュマルツに連絡してください。 Schmalz K.K / 〒224-0027 横浜市都筑区大棚町3001-7/ +81 45 565-5150 / schmalz@schmalz.co.jp

ニードルグリッパー SNG-V

ストローク: 0～25 mm (調整可能)

発注コード ニードルグリッパー SNG-V

SNG-V	–	10	–	1.2	–	V	–	7
1		2		3		4		5

1 – 製品仕様

タイプ	種類
SNG-V	空圧式、針公差タイプ

2 – 針の本数

タイプ	針の本数
(例) 10	10本

3 – 針の径

タイプ	サイズ
(例) 1.2	Ø 1.2 mm

4 – 製品仕様

タイプ	種類
V	針のストローク調整可能
V-S	針のストローク調整可能、薄型
V-HP	針のストローク調整可能、高把持力
V-HT	針のストローク調整可能、耐高温仕様

5 – 針のストローク

タイプ	ストローク
(例) 7	7 mm

ニードルグリッパー SNG-Vは組立済みで納品されます。

スペアパーツ: 針セット、把持面交換パーツ
アクセサリ: 取付プレート (BFE-PL) 、ホルダー (HTS)

発注データ ニードルグリッパー SNG-V

型式*	製品コード
SNG-V 6 0.8 V-S-5	10.01.29.00555
SNG-V 6 1.2 V-S-5	10.01.29.00539
SNG-V 6 1.5 V-HP-25	10.01.29.00568
SNG-V 10 1.2 V-7	10.01.29.00176
SNG-V 10 1.2 V-HT-7	10.01.29.00428
SNG-V 10 1.2 V-HP-18	10.01.29.00547
SNG-V 10 1.5 V-CH-7 10.5	10.01.29.00600

*SNG-V-HT 作動温度5から150°C、最高ワーク温度260°C

発注データ スペアパーツ ニードルグリッパー SNG-V

型式	スペアパーツ*		製品コード
SNG-V 6 0.8 V-S-5	スペアパーツセット ニードルグリッパー	ERS SNG-V 6 0.8 5	10.01.29.00556
SNG-V 6 1.2 V-S-5	スペアパーツセット ニードルグリッパー	ERS SNG-V 6 1.2 5	10.01.29.00546
SNG-V 6 1.5 V-HP-25	スペアパーツセット ニードルグリッパー	ERS SNG-V-HP 6 1.5 25	10.01.29.00576
SNG-V 10 1.2 V-7	スペアパーツセット ニードルグリッパー	ERS SNG-V 10 1.2	10.01.29.00238
SNG-V 10 1.2 V-HT-7	スペアパーツセット ニードルグリッパー	ERS SNG-V-HT 1.2	10.01.29.00464
SNG-V 10 1.2 V-HP-18	スペアパーツセット ニードルグリッパー	ERS SNG-V-HP 10 1.2 18	10.01.29.00550
SNG-V 10 1.5 V-CH-7 10.5	スペアパーツセット ニードルグリッパー	ERS SNG-V-CH 10 1.5 7	10.01.29.00612

*針付きニードルホルダー2個セット

型式	スペアパーツ		製品コード
SNG-V 10 1.2 V-HT-7	把持面	ERS SNG-V-HT	10.01.29.00485
SNG-V 10 1.2 V-HP-18	把持面	ERS SNG-V-HP-HT 10 1.2 18	10.01.29.00522
SNG-V 10 1.5 V-CH-7 10.5	把持面	ERS SNG-V-CH 10 1.5 7	10.01.29.00613

シュマルツに連絡してください。 Schmalz K.K / 〒224-0027 横浜市都筑区大棚町3001-7/ +81 45 565-5150 / schmalz@schmalz.co.jp

ニードルグリッパー SNG-V

ストローク: 0～25 mm (調整可能)

発注データ アクセサリ ニードルグリッパー SNG-V

型式	マウンティングプレート（上）	マウンティングプレート	ホルダーシステム HTS-A2	ホルダーシステム HTS-A3	
SNG-V 6 0.8 V-S-5	-	10.01.29.00403	10.01.29.00622	10.01.29.00619	10.01.29.00666
SNG-V 6 1.2 V-S-5	-	10.01.29.00403	10.01.29.00622	10.01.29.00619	10.01.29.00666
SNG-V 6 1.5 V-HP-25	-	10.01.29.00403	10.01.29.00622	10.01.29.00619	10.01.29.00666
SNG-V 10 1.2 V-7	10.01.29.00093	-	10.01.17.00581	10.01.17.00558	10.01.17.00655
SNG-V 10 1.2 V-HT-7	10.01.29.00093	10.01.29.00403	10.01.29.00622	10.01.29.00619	10.01.17.00655
SNG-V 10 1.2 V-HP-18	-	10.01.29.00403	10.01.29.00622	10.01.29.00619	10.01.29.00666
SNG-V 10 1.5 V-CH-7 10.5	10.01.29.00093	10.01.29.00403	10.01.29.00622	10.01.29.00619	10.01.29.00666

テクニカルデータ ニードルグリッパー SNG-V

型式	針の数	針の径 [mm]	追加機能	圧力範囲（作動圧） [bar]	作動温度 [°C]	設置場所	本体質量 [g]	針のストローク Z（北米） [mm]
SNG-V 6 0.8 V-S-5	6	0.8	ストローク調整機能	3.0 ~ 6.0 bar	5 ~ 60 °C	BEL	85	5
SNG-V 6 1.2 V-S-5	6	1.2	ストローク調整機能	3.0 ~ 6.0 bar	5 ~ 60 °C	BEL	85	5
SNG-V 6 1.5 V-HP-25	6	1.5	ストローク調整可能、高把持力タイプ	3.0 ~ 7.0 bar	5 ~ 60 °C	BEL	1140	25
SNG-V 10 1.2 V-7	10	1.2	ストローク調整機能	3.0 ~ 7.0 bar	5 ~ 60 °C	BEL	265	7
SNG-V 10 1.2 V-HP-18	10	1.2	ストローク調整可能、高把持力タイプ	3.0 ~ 7.0 bar	5 ~ 80 °C	BEL	930	18
SNG-V 10 1.2 V-HT-7	10	1.2	ストローク調整機能、耐高温	3.0 ~ 7.0 bar	5 ~ 150 °C	BEL	255	7
SNG-V 10 1.5 V-CH-7 10.5	10	1.5	ストローク調整可能、中央に穴	3.0 ~ 7.0 bar	5 ~ 60 °C	BEL	289	7

シュマルツに連絡してください。 Schmalz K.K / 〒224-0027 横浜市都筑区大棚町3001-7/ +81 45 565-5150 / schmalz@schmalz.co.jp

ニードルグリッパー SNG-V

ストローク: 0 ~ 25 mm (調整可能)

デザインデータ ニードルグリッパー SNG-V

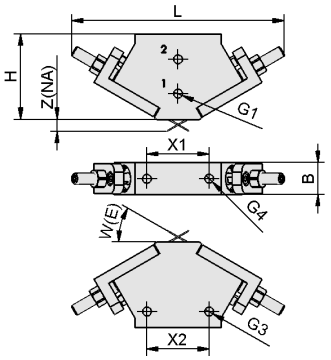

SNG-V S

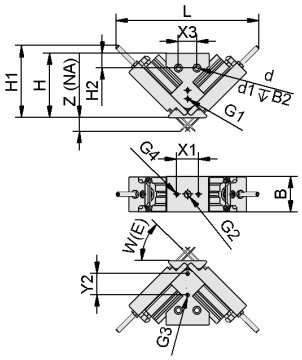

SNG-V HP

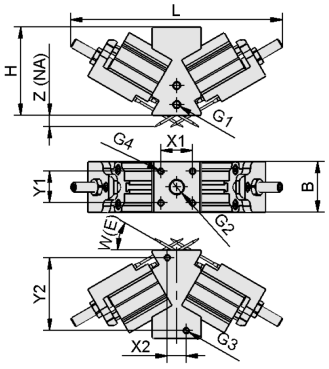

SNG-V

シュマルツに連絡してください。 Schmalz K.K / 〒224-0027 横浜市都筑区大棚町3001-7/ +81 45 565-5150 / schmalz@schmalz.co.jp

ニードルグリッパー SNG-V

ストローク: 0～25 mm (調整可能)

デザインデータ ニードルグリッパー SNG-V

型式	B [mm]	B2 [mm]	d [mm]	d1 [mm]	G1	G2	G3	G4	H [mm]	H1 [mm]	H2 [mm]	L [mm]	W（E） [°]	X1 [mm]	X2 [mm]	X3 [mm]	Y1 [mm]	Y2 [mm]	Z（北米） [mm]
SNG-V 6 0.8 V-S-5	15	-	-	-	M5-F	-	M5-F	M5-F	40	-	-	115	30	29	29	-	-	-	5
SNG-V 6 1.2 V-S-5	15	-	-	-	M5-F	-	M5-F	M5-F	40	-	-	115	30	29	29	-	-	-	5
SNG-V 6 1.5 V-HP-25	48	10	6.6	11	M5-F	G1/8-IG	M5-F	M5-F	88	111.6	20	229	45	29	-	25	-	29	25
SNG-V 10 1.2 V-7	32	-	-	-	M5-F	G1/8-IG	M4-F	M4-IG	56	-	-	149	30	20	12	-	20	46	7
SNG-V 10 1.2 V-HT-7	32	-	-	-	M5-F	G1/8-IG	M5-F	M4-IG	56	-	-	149	30	20	-	-	20	29	7
SNG-V 10 1.2 V-HP-18	48	10	6.6	11	M5-F	G1/8-IG	M5-F	M5-F	88	97.4	20	237	45	29	-	25	-	29	18
SNG-V 10 1.5 V-CH-7 10.5	37	-	-	-	M5-F	-	M5-F	M4-IG	56	-	-	167	30	20	-	-	20	29	7

シュマルツに連絡してください。 Schmalz K.K / 〒224-0027 横浜市都筑区大棚町3001-7/ +81 45 565-5150 / schmalz@schmalz.co.jp